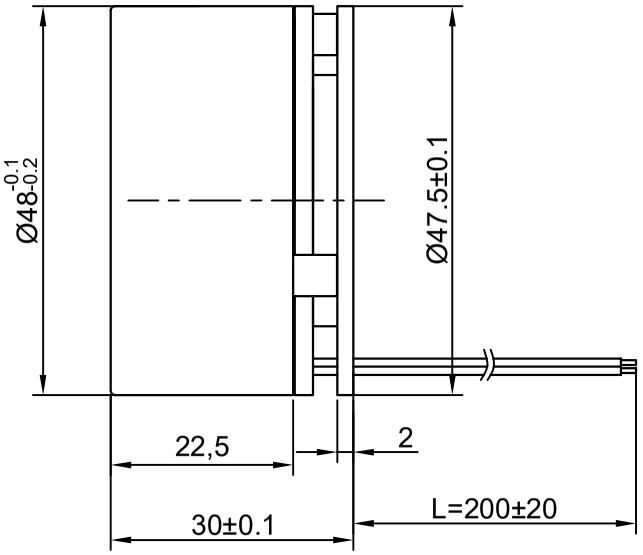

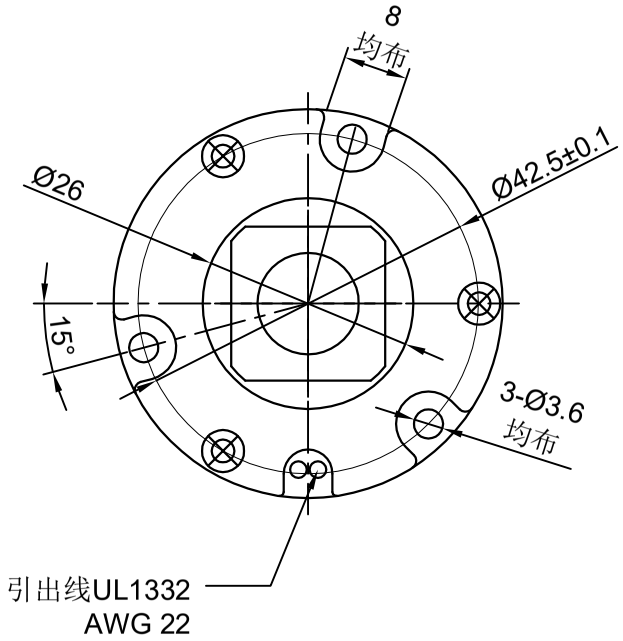

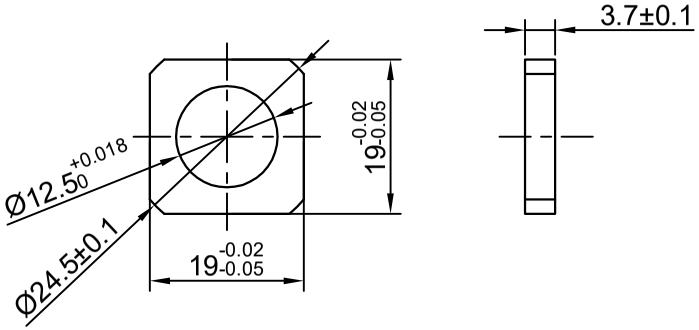

性能参数：

1，电压：24VDC
2，制动转矩：1.3N.m Min.
3，电流：＜0.29A
4，功率：＜8W
5，电阻：85hm
6，吸合电压：18VDCmin
7，耐压：500VAC/1S,2mA
8，断电制动。

								常州西力制动科技有限公司
					23.08.02			
标记	处数	分区	更改文件号	签名	年月日			断电刹车
设计			标准化			阶段标记	重量	比例
								1:1
审核								XL4824-130HT
工艺			批准			共 1 张	第 1 张	